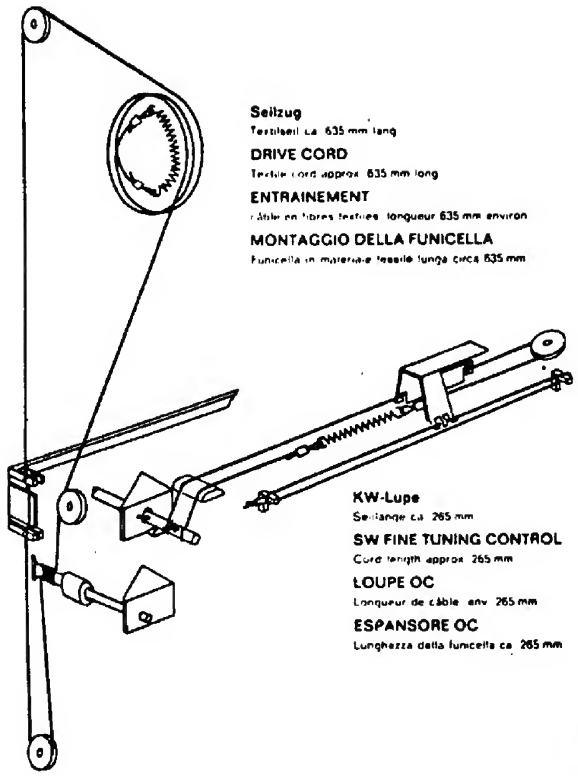

Mischteil, Bestückungsseite
MIXER STAGE, COMPONENT SIDE
MELANGEUR FM, COTE COMPOSANTS
SEZIONE MISCELAZIONE, LATO COMPONENTI

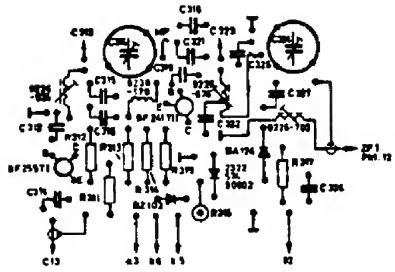

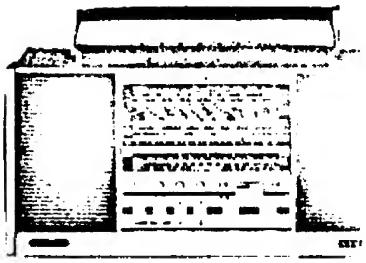

Mod.Concert Boy

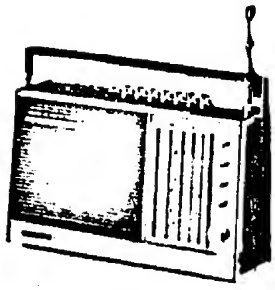

Mod.Concert Boy Autom.210

Netzteilplatte, Lötseite
MAINS UNIT PRINTED BOARD, SOLDER SIDE
PLAQUE SECTEUR, COTE DES SOUDURES
PIASTRA SEZIONE RETE, LATO SALDATURE

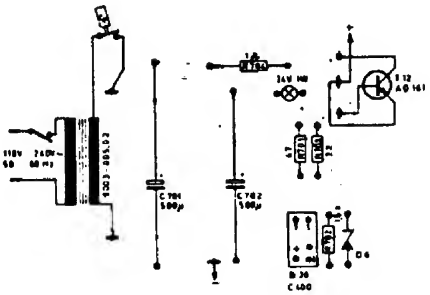
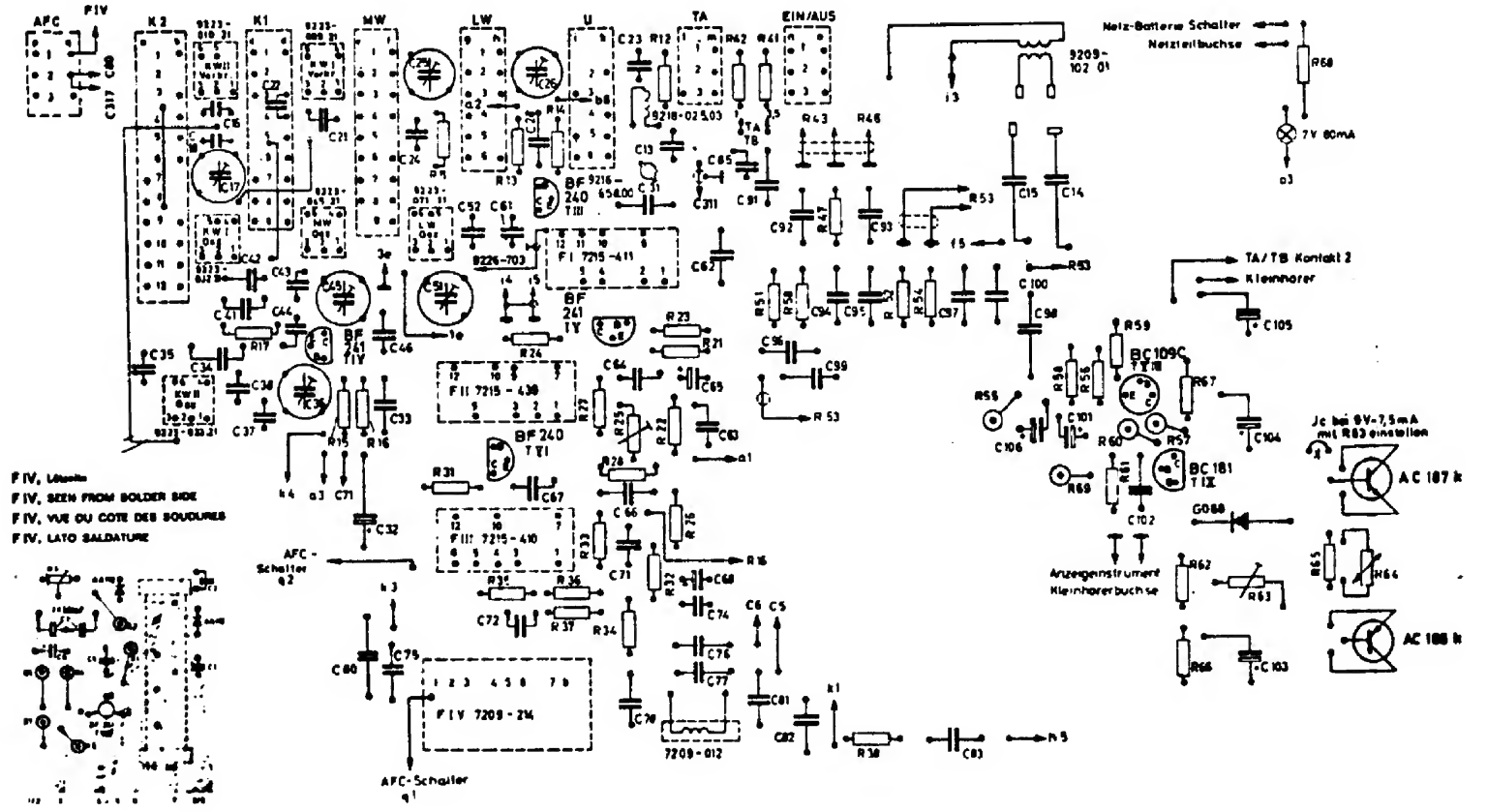
PIASTRA CIRCUITI STAMPATI, LATO SALDATURE